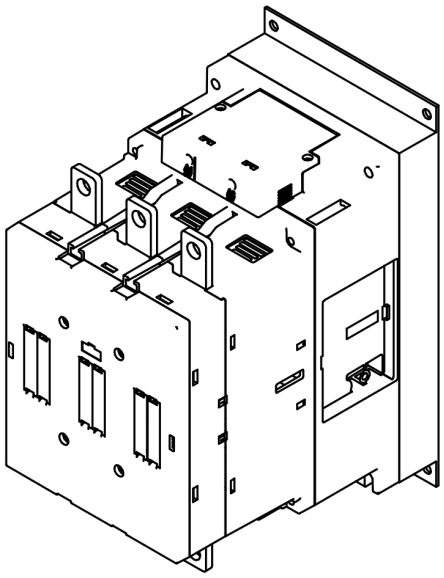

КПТ 400А-3НО-24В
ВПТС.674271.017-01
Контактор электромагнитный

Для коммутации электрических цепей переменного и постоянного тока подвижного состава, промышленного оборудования, телекоммуникации, электротранспорта, АКБ систем бесперебойного питания

Особенности

- Контактор переменного и постоянного тока
- Электромагнитный привод
- Широкий диапазон напряжения управления
- Широкий температурный диапазон
- ГОСТ IEC 60947-1
- ГОСТ IEC 60947-4-1
- ГОСТ 9219-88
- Механическое и климатическое исполнение для подвижного состава

Технические данные

Наименование	Значение					
Количество полюсов/тип контактов	3НО					
Рабочий ток AC-3 (≤440V ≤55°C)/Тепловой ток	400 А/600 А					
Номинальное напряжение изоляции	1000 В					
Отключающая коммутационная способность на переменном токе	3200 А при 440 В/ 2752 А при 500 В/ 2504 А при 690 В					
Максимальный ток отключения при последовательном соединении полюсов, А:	L/R ≤ 1 мс			L/R ≤ 15 мс		
	1 пол	2 пол	3 пол	1 пол	2 пол	3 пол
- при напряжении 75 В	400	400	400	350	350	350
- при напряжении 110 В	250	400	400	200	350	350
- при напряжении 220 В	-	350	400	-	280	350
- при напряжении 330 В	-	-	350	-	-	280
Напряжение катушки управления	21,5...66 В постоянного тока					
Средняя потребляемая катушками мощность (коммутация/удержание)	160...320 Вт/ 3,5...8 Вт					
Механическая износостойкость	5 млн. циклов					
Коммутационная износостойкость	600 тыс. циклов					
Диапазон рабочих температур	-40...+70 °С					

Наименование	Значение
Группа механического исполнения	M25
Степень защиты	IP20
Подключение проводников	Винт-гайка
Способ крепления	На панель
Габаритные размеры	269 x 213,5 x 140 мм
Масса	5 кг
Вылет ионизированного газа из дугогасительных камер контактора	Не более 50 мм

Способ установки: по умолчанию вертикальный. В случае горизонтального расположения контактора необходимо устанавливать строго в следующем порядке, изображенном на рисунке:

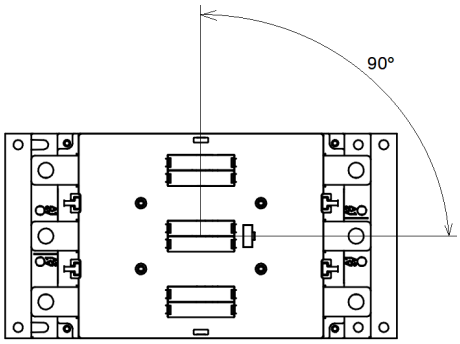

Габаритный чертеж

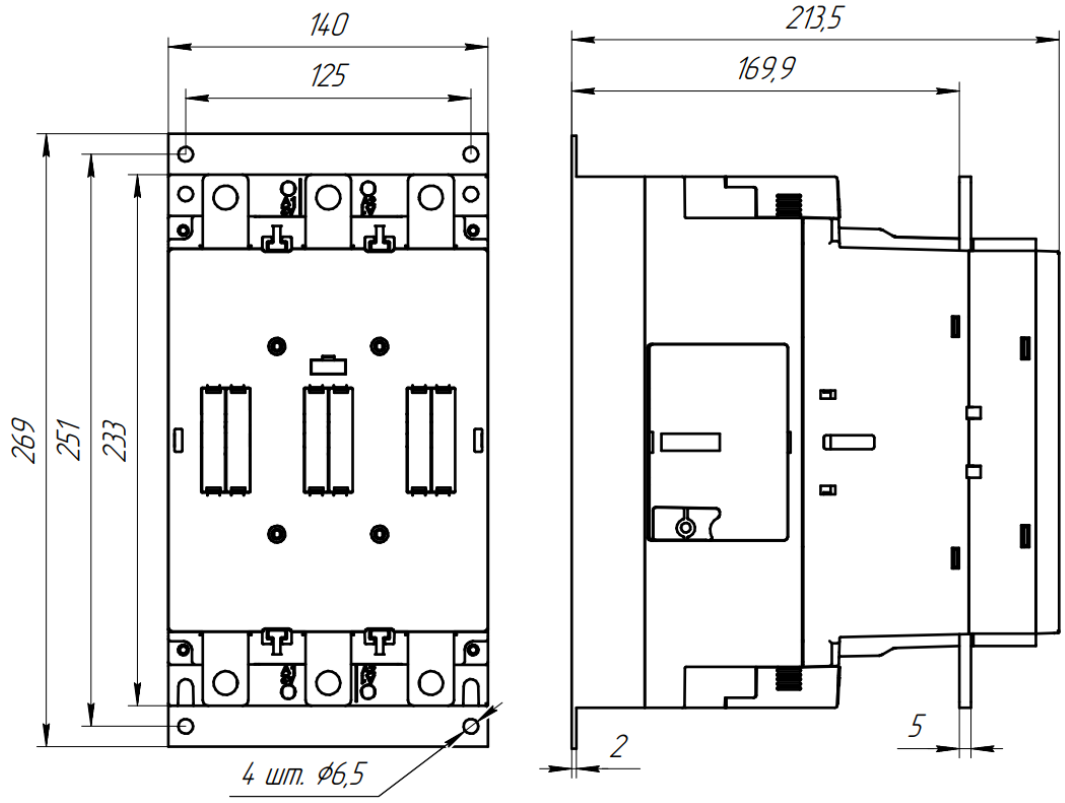

Схема подключения

